არქიტექტურული ნაწილი

ავტოსამრეცხაო

ქალაქი თბილისი, გლდანის პირველი და მეექვსე მიკრორაიონებს შორის ს/კ 01.17.14.002.154

პირველი სართული/სახურავის გეგმა

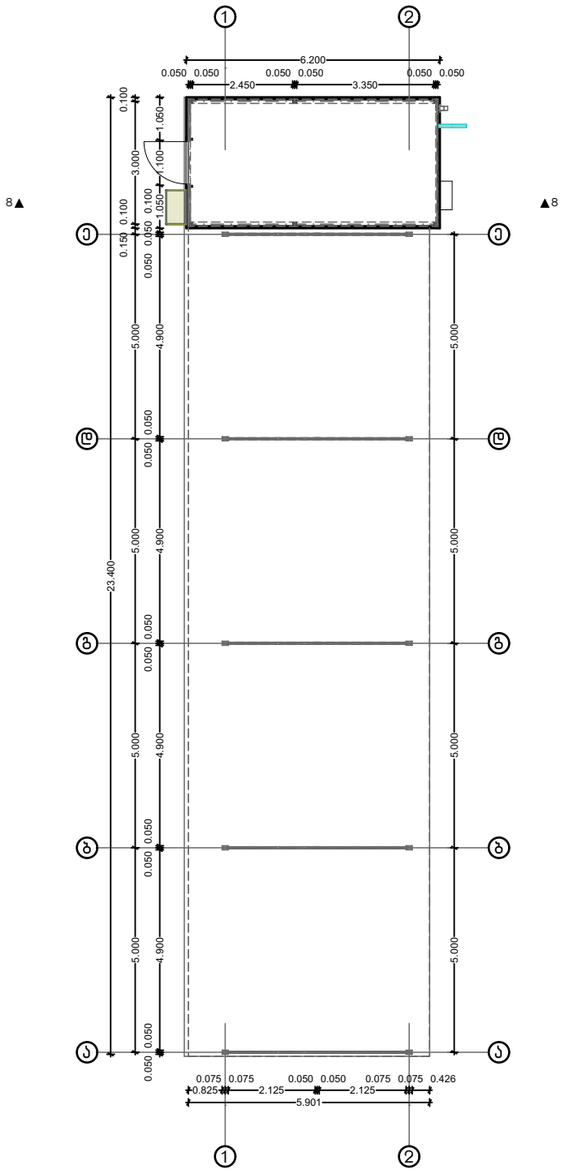

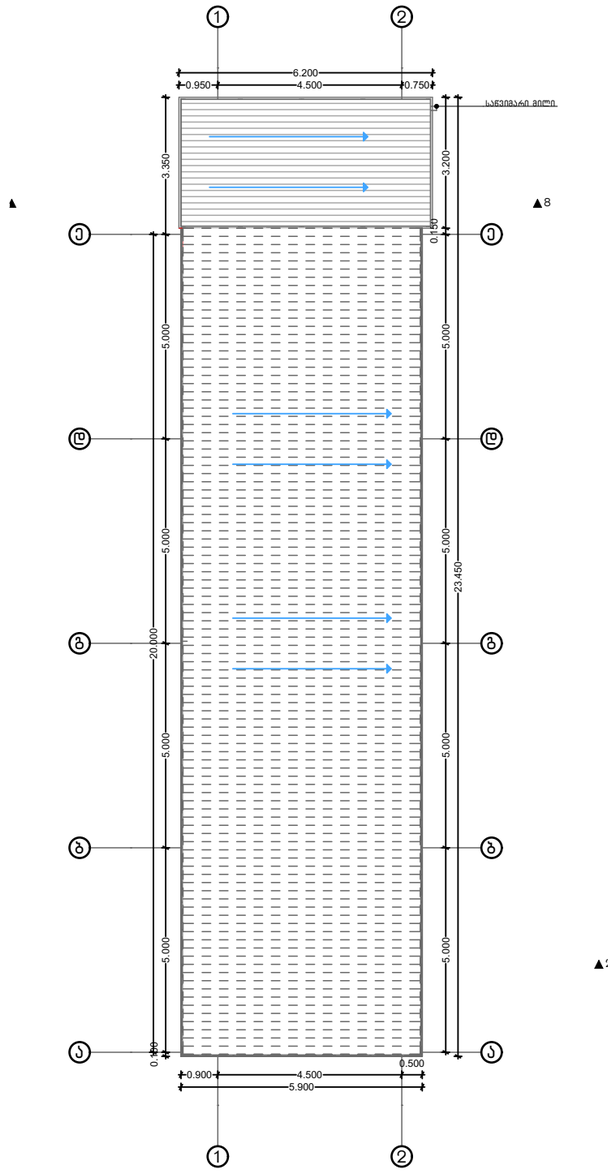

Architectonics	ქუჩა: ალ.ყაზბეგის 12ა. ქალაქი: თბილისი ქვეყანა: საქართველო საფოსტოკოდი: 0160	პროექტის სტატუსი: არქიტექტურული ნაწილი შემსრულებლები: პროექტის ავტორები: ბ.დვალი	მისამართი: ქალაქი თბილისი, გლდანის პირველი და მეექვსე მიკრორაიონებს შორის ს/კ 01.17.14.002.154 ნახაზის დასახელება: პირველი სართული/სახურავის გეგმა
			მასშტაბი: 1:150 ფურცელი /Layout ID : .01 A3

ფასადი ე-ა/ა-ე

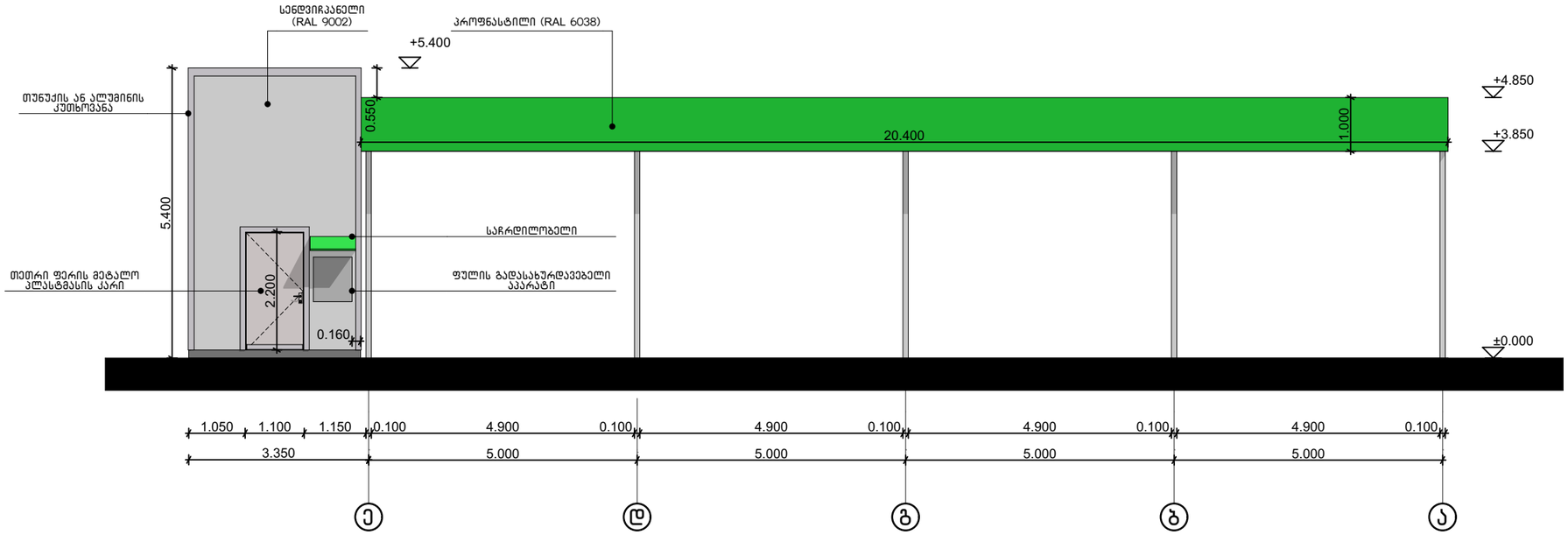

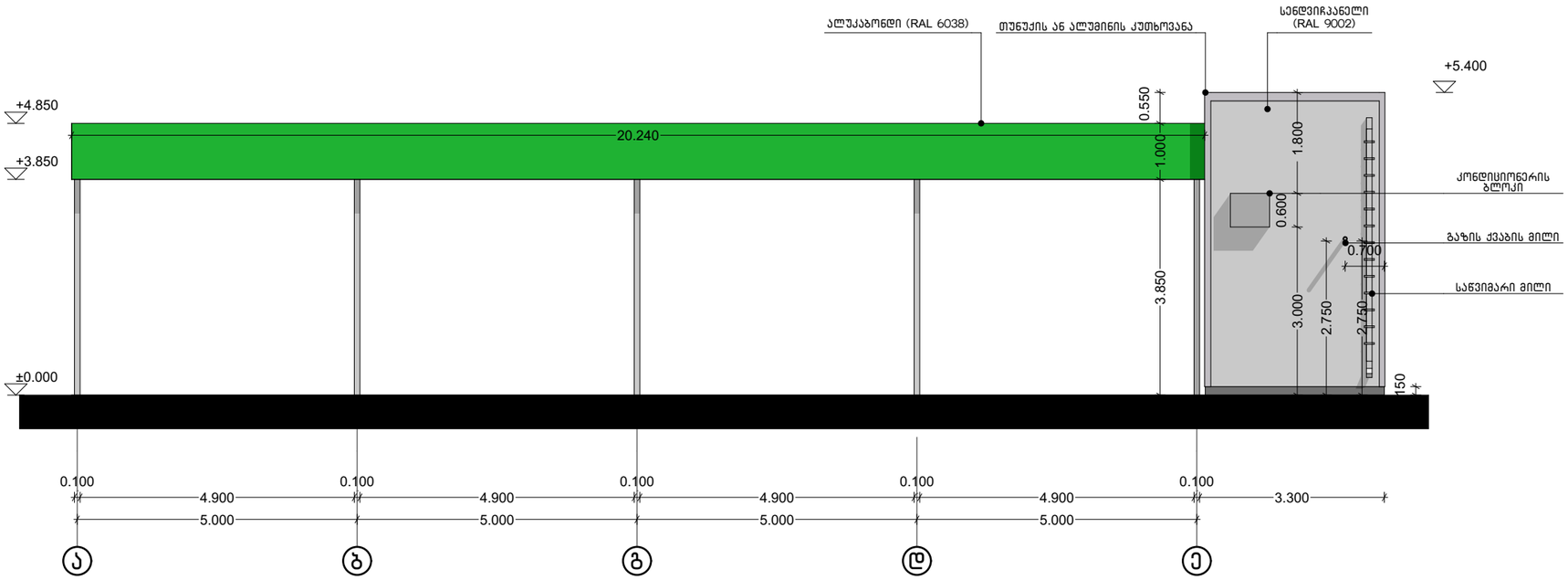

Architectonics	ქუჩა: ალ.ყაზბეგის 12ა. ქალაქი: თბილისი ქვეყანა: საქართველო საფოსტოკოდი: 0160	პროექტის სტატუსი: არქიტექტურული ნაწილი შემსრულებლები: პროექტის ავტორები: ბ.დვალი	მისამართი: ქალაქი თბილისი, გლდანის პირველი და მეექვსე მიკრორაიონებს შორის ს/კ 01.17.14.002.154 ნახაზის დასახელება: ფასადი ე-ა/ა-ე	მასშტაბი: 1:100 ფურცელი /Layout ID : .02
				A3

ფასადი 1-2/2-1

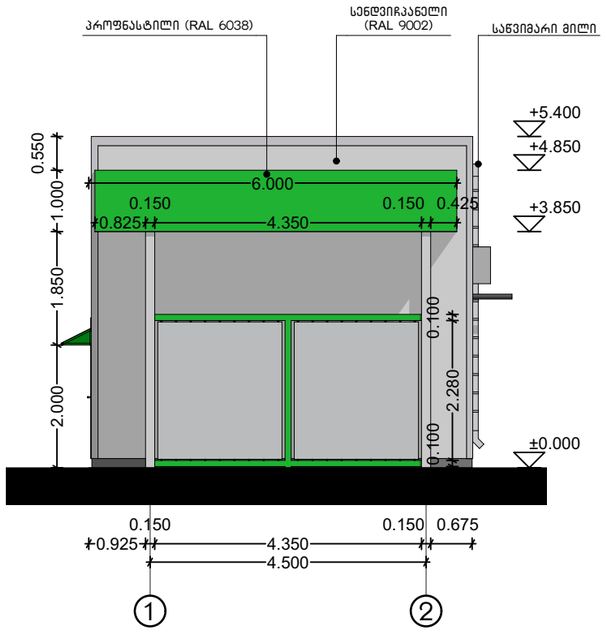

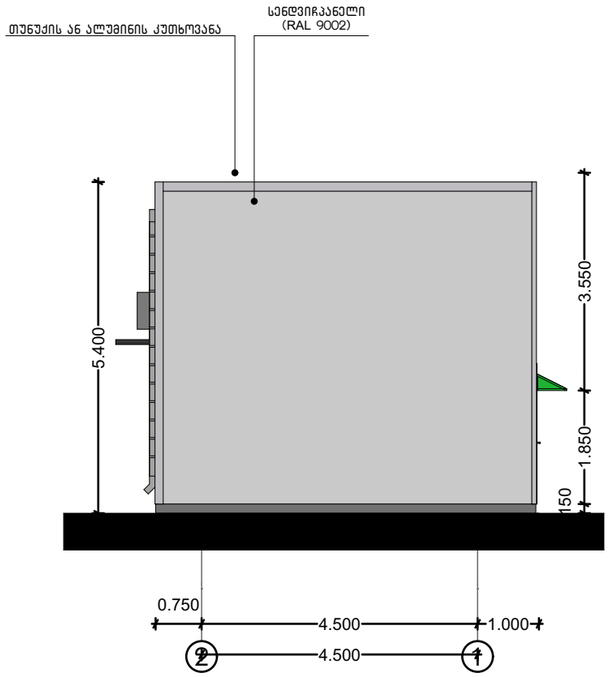

Architectonics	ქუჩა: ალ.ყაზბეგის 12ა. ქალაქი: თბილისი ქვეყანა: საქართველო საფოსტოკოდი: 0160	პროექტის სტატუსი: არქიტექტურული ნაწილი შემსრულებლები: პროექტის ავტორები: ბ.დვალი	მისამართი: ქალაქი თბილისი, გლდანის პირველი და მეექვსე მიკრორაიონებს შორის ს/კ 01.17.14.002.154 ნახაზის დასახელება: ფასადი 1-2/2-1	მასშტაბი: 1:100 ფურცელი /Layout ID : .03

A3

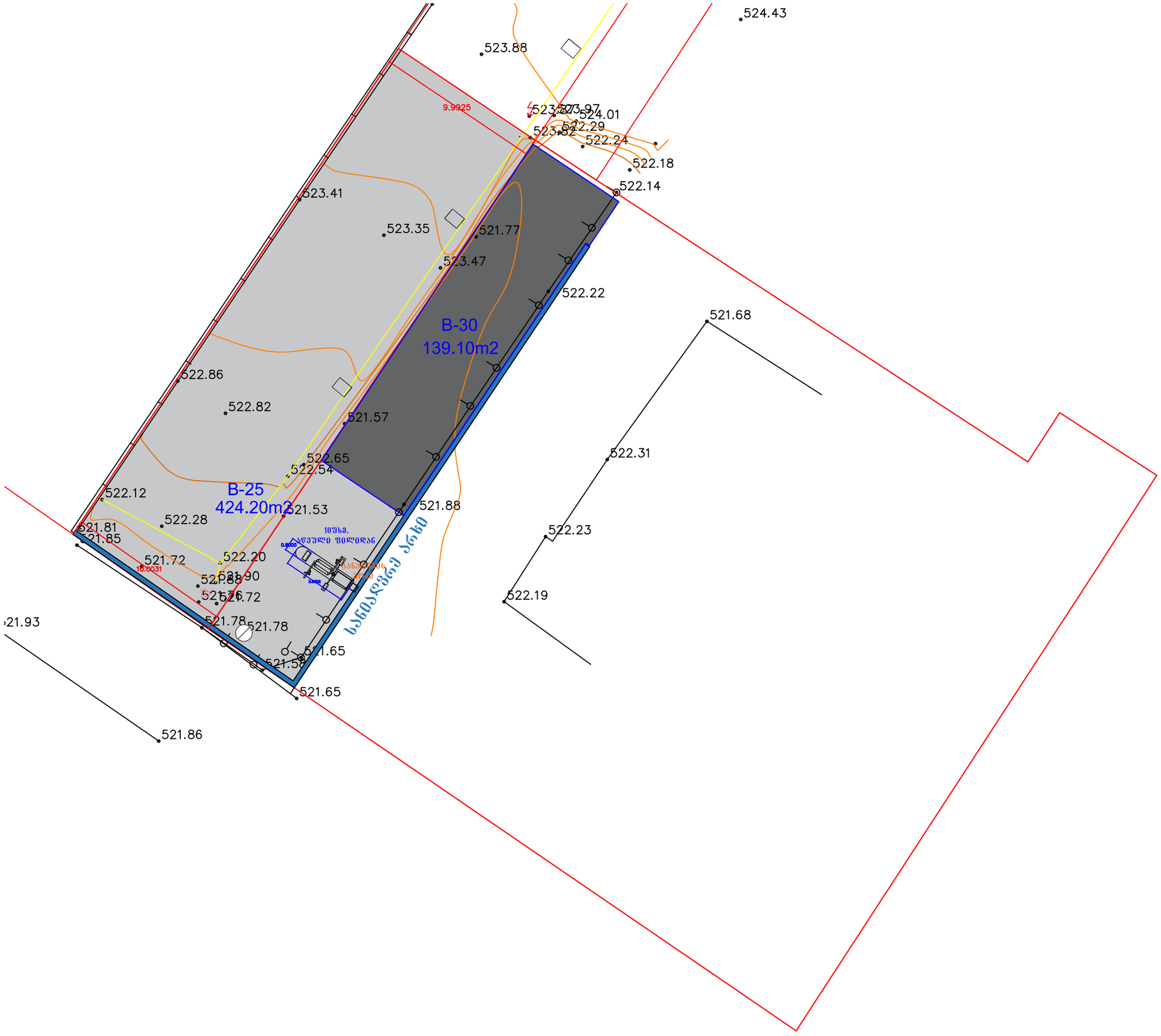
524.43
523.88
9.9925
523.97
524.01
522.29
522.24
522.18
522.14
523.41
523.35
521.77
523.47
522.22
B-30
139.10m2
521.68
522.86
522.82
521.57
522.31
522.65
522.54
B-25
424.20m2
522.12
521.53
521.88
522.28
521.81
521.85
522.23
521.72
522.20
522.19
521.78
521.65
521.86

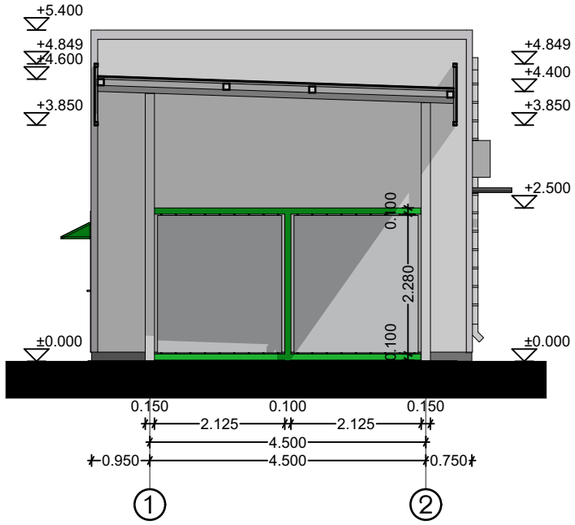

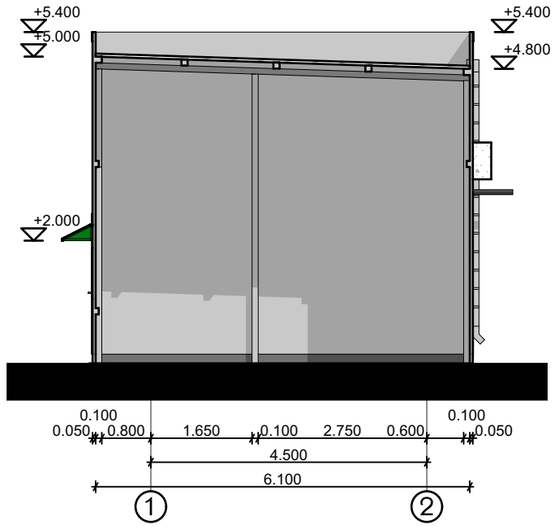

Architectonics	ქუჩა: ალ.ყაზბეგის 12ა. ქალაქი: თბილისი ქვეყანა: საქართველო საფოსტოკოდი: 0160	პროექტის სტატუსი: არქიტექტურული ნაწილი შემსრულებლები: პროექტის ავტორები: ბ.დვალი	მისამართი: ქალაქი თბილისი, გლდანის პირველი და მეექვსე მიკრორაიონებს შორის ს/კ 01.17.14.002.154 ნახაზის დასახელება:	მასშტაბი: 1:100 ფურცელი /Layout ID : .04

A3

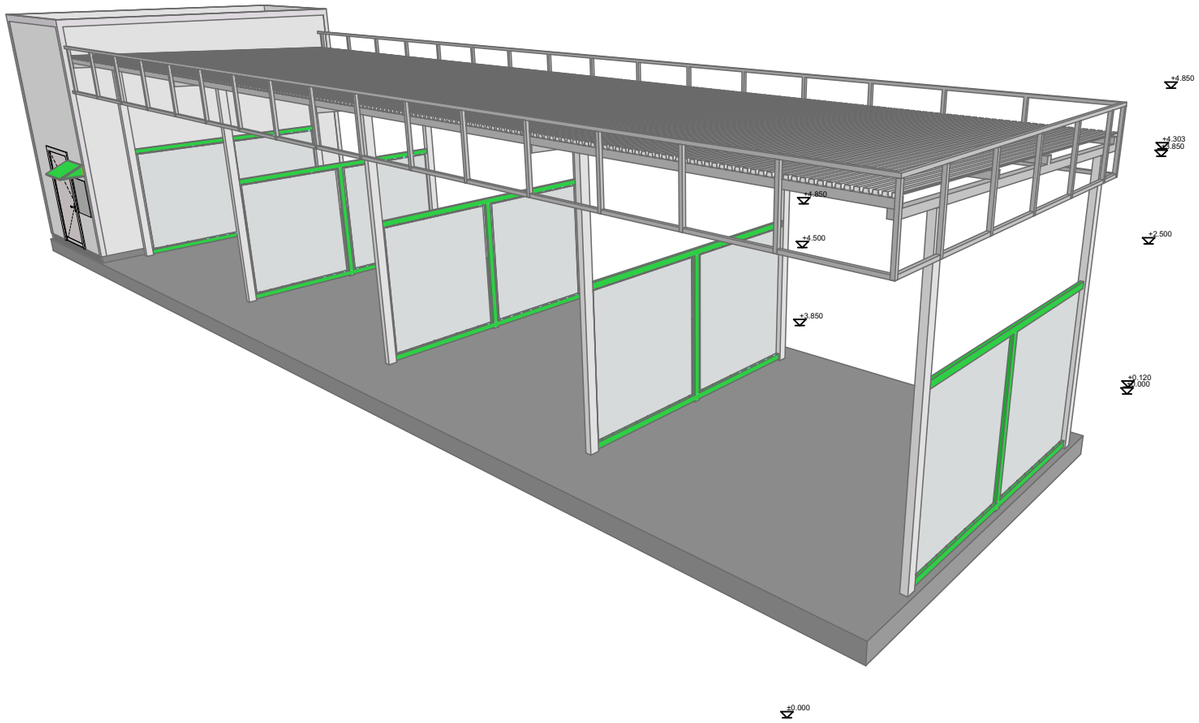

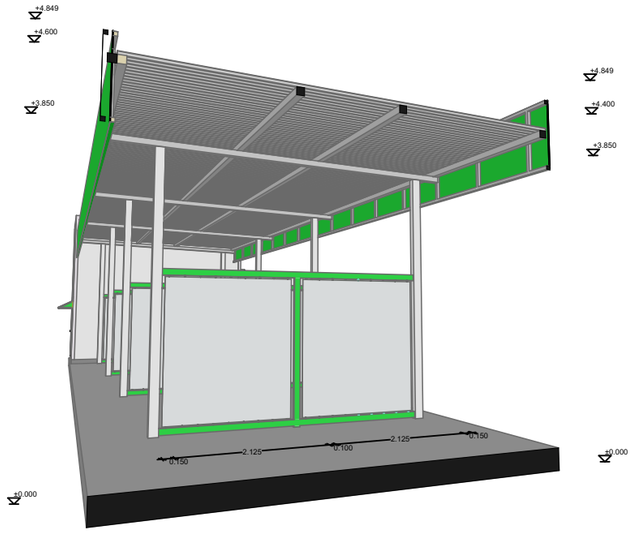

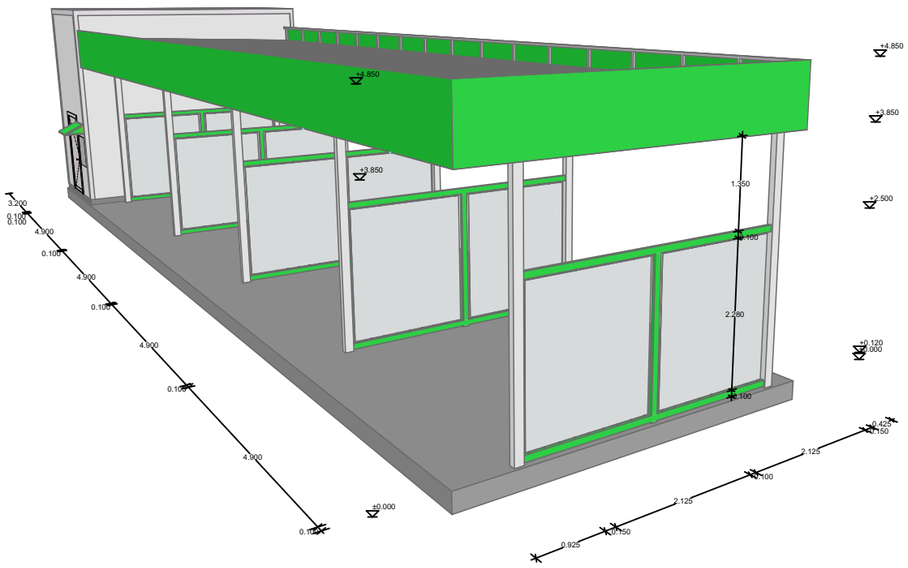

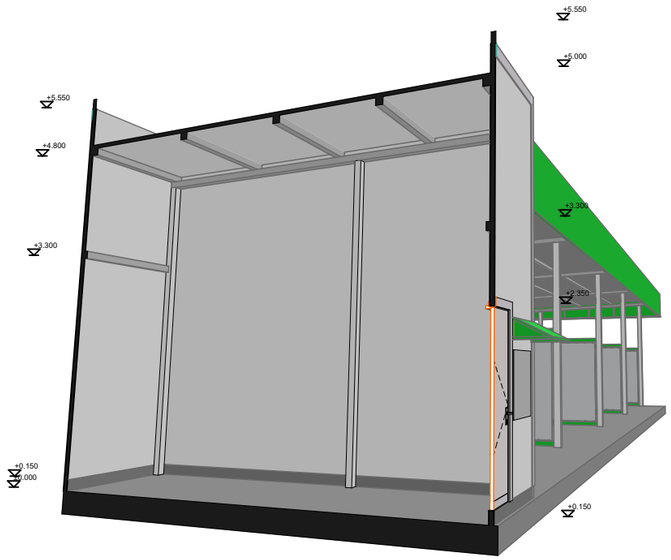

Architectonics	ქუჩა: ალ.ყაზბეგის 12ა. ქალაქი: თბილისი ქვეყანა: საქართველო საფოსტოკოდი: 0160	პროექტის სტატუსი: არქიტექტურული ნაწილი შემსრულებლები: პროექტის ავტორები: ბ.დვალი	მისამართი: ქალაქი თბილისი, გლდანის პირველი და მეექვსე მიკრორაიონებს შორის ს/კ 01.17.14.002.154 ნახაზის დასახელება:	მასშტაბი: 1:200 ფურცელი /Layout ID : .05

A3

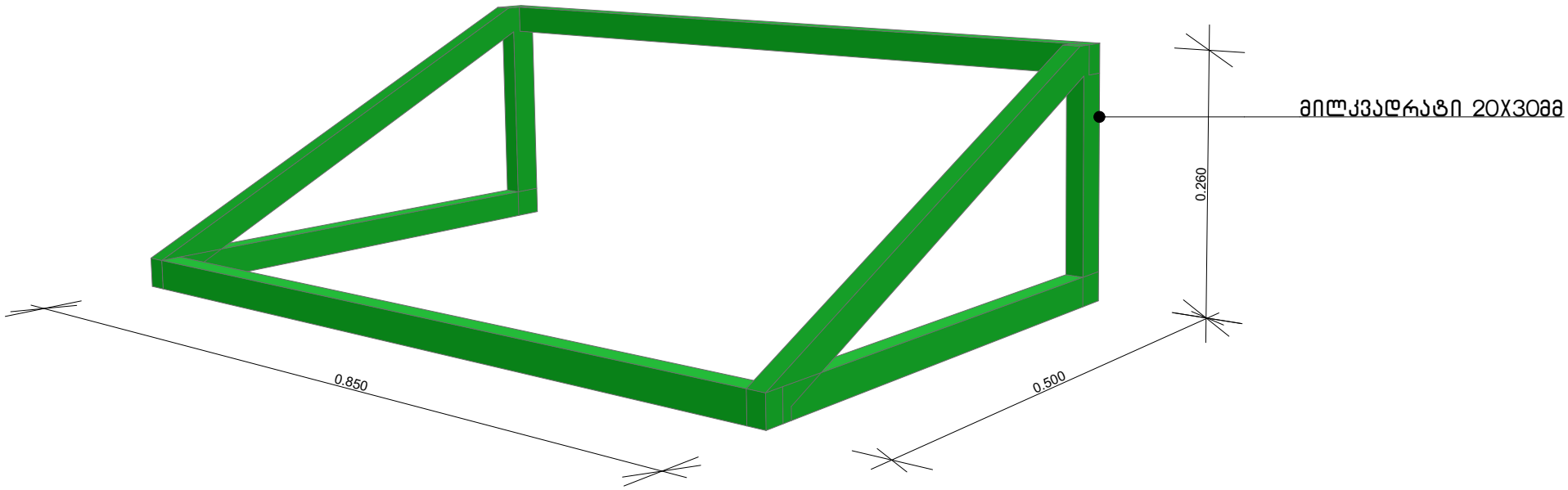
მილკვადრატი 20X30მმ
0.260
0.850
0.500

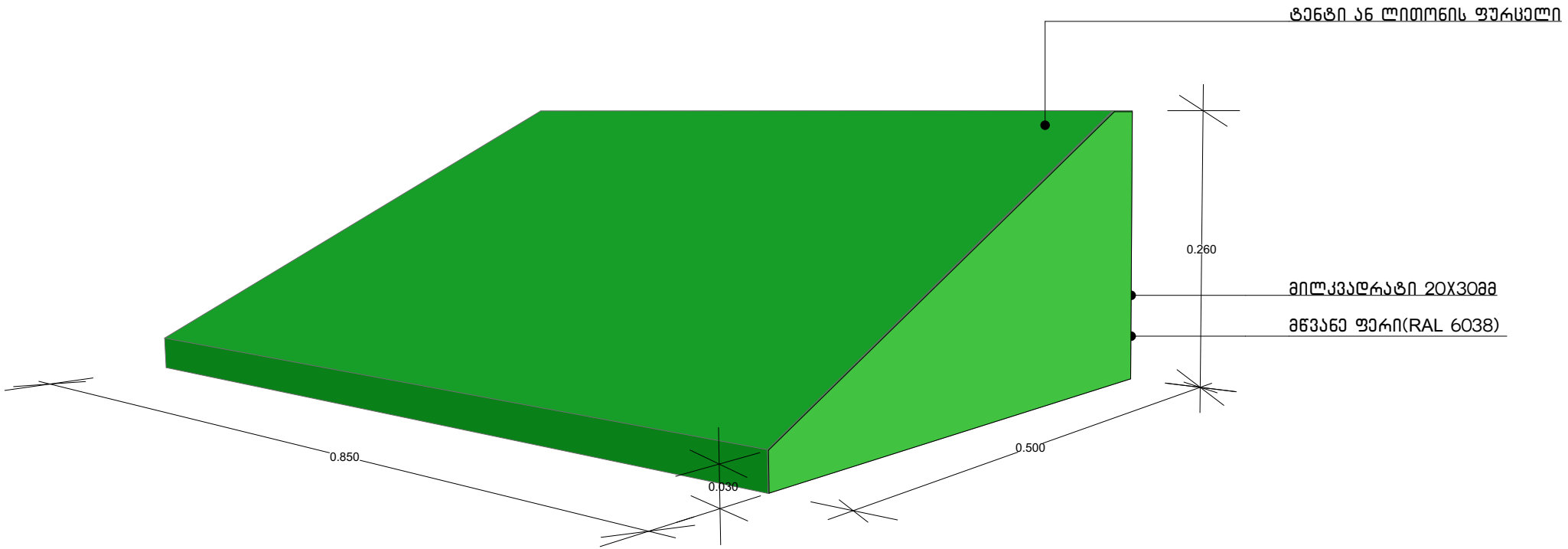
ტენტი ან ლითონის ფურცელი
0.260
მილკვადრატი 20X30მმ
მწვანე ფერი(RAL 6038)
0.850
0.036
0.500

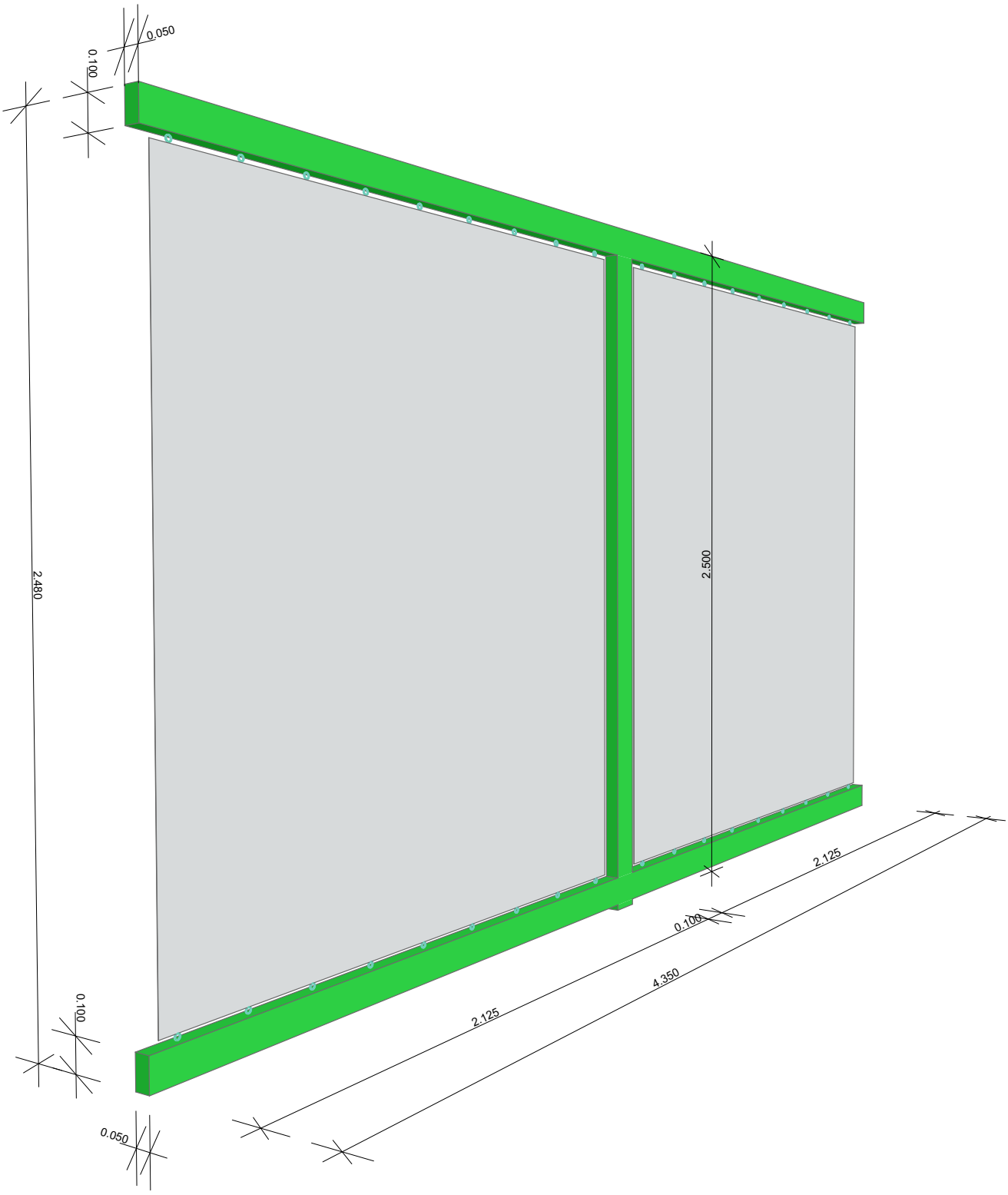
0.050
0.100
2.480
2.500
2.125
0.100
4.350
2.125
0.100
0.050

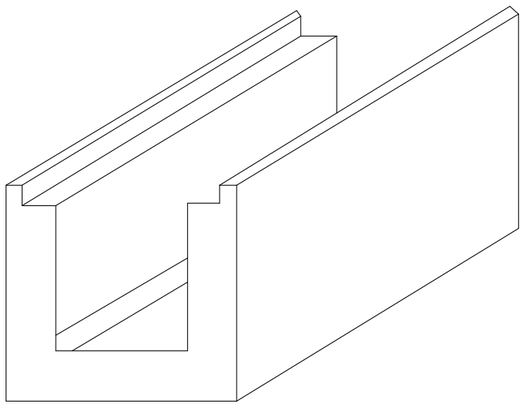
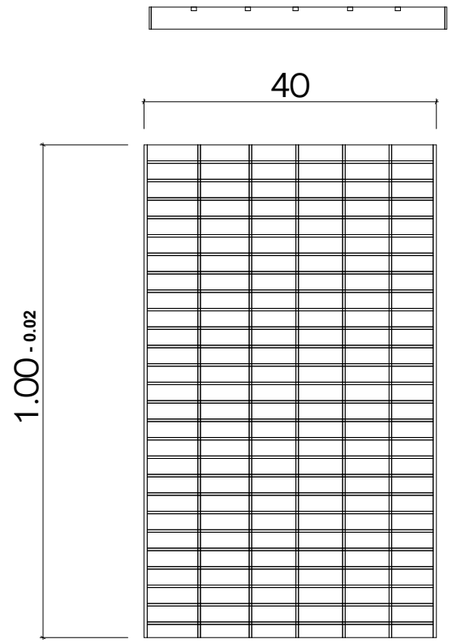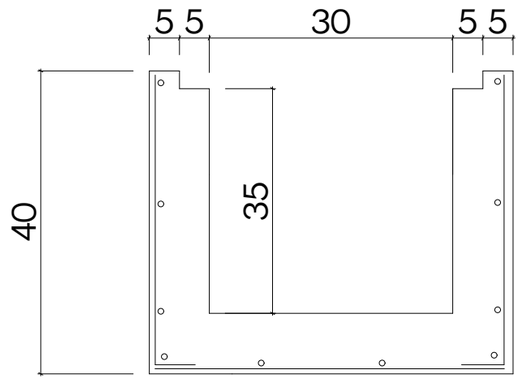
ლითონის ცხაურა